(1 : 10)

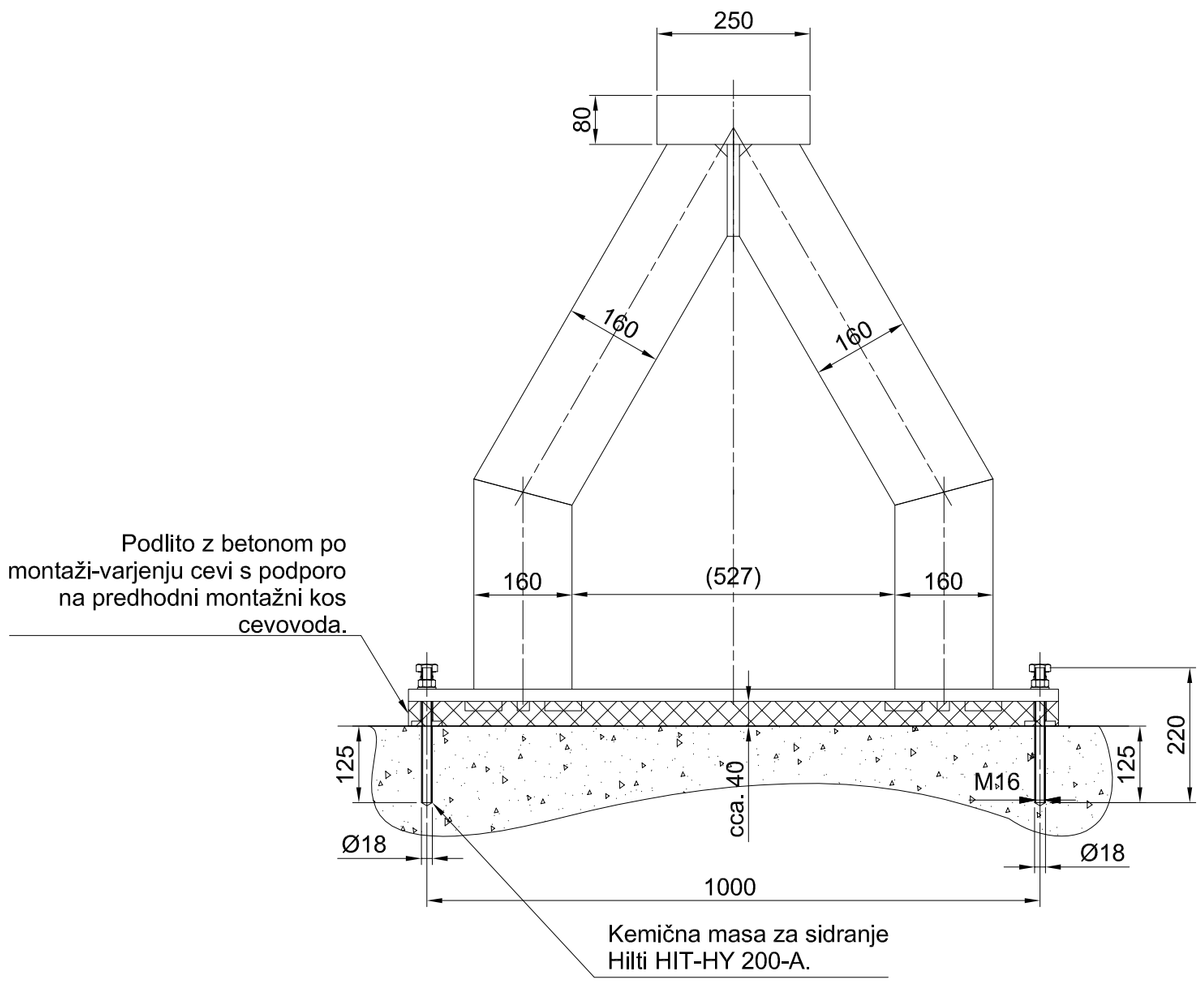

(1 : 10)

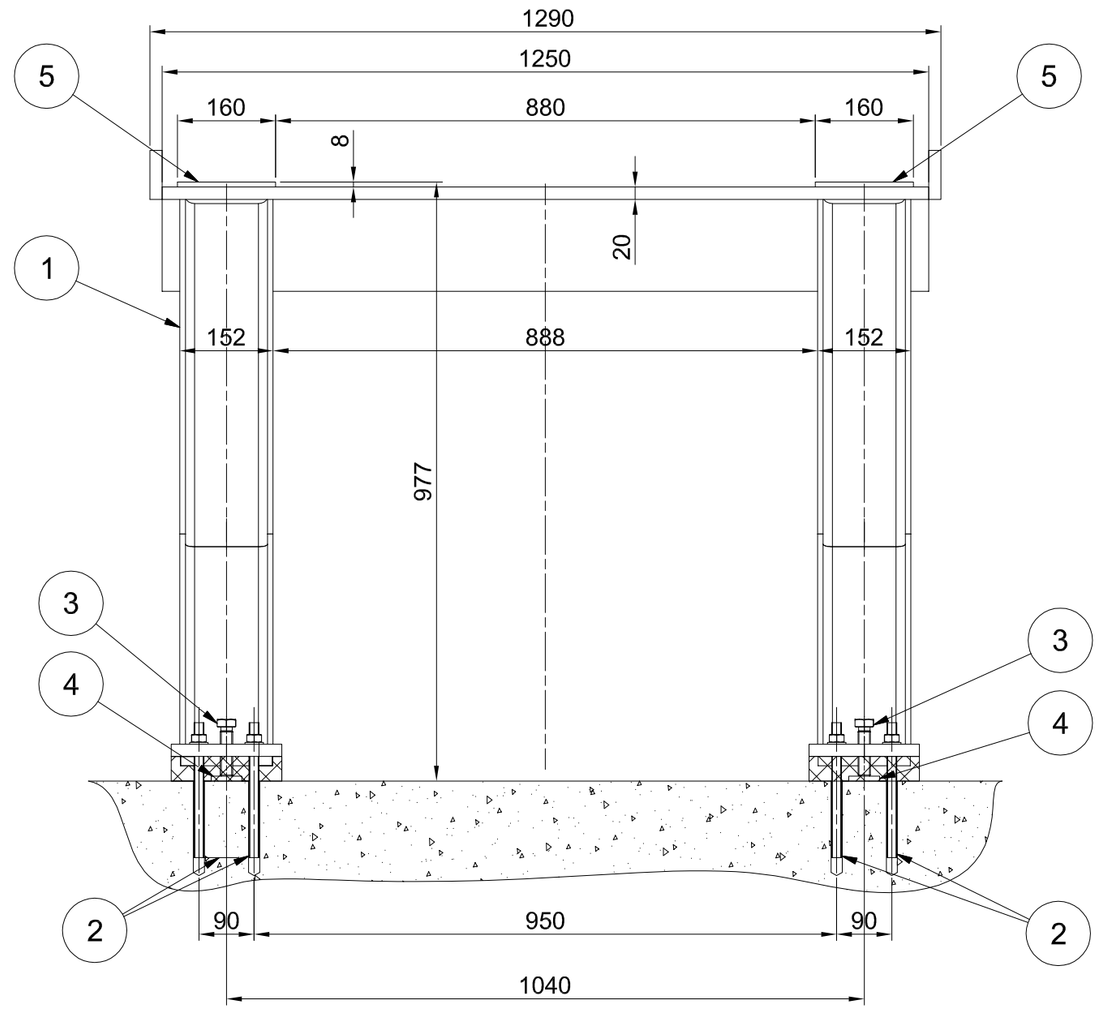

(1 : 10)

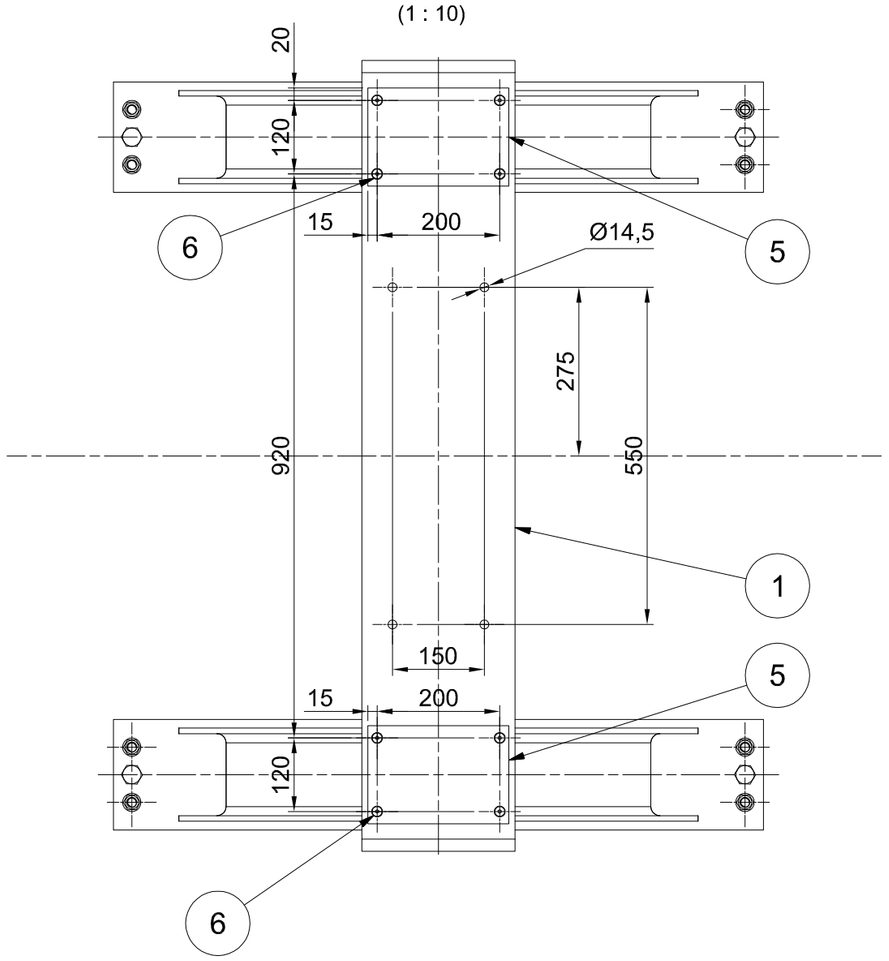

OPOMBE:

01 *REFERENČNE RISBE:*

02 *LEGENDA ŠRAFURE:*

Ogljikovo jeklo | Nerjavno jeklo | Brončna zlitina

03 SPLOŠNE TOLERNCE, ČE NI DRUGAČE OZNAČENO:
ZVARJENE KONSTRUKCIJE IN ELEMENTI: ISO 13920-CLASS A/E .
STROJNO OBDELANI DELI: ISO 2768-mk

04 -RISBA PREDSTAVLJA DELE S KONČNIMI DIMENZIJAMI.
-NADMERE IN DODATKI ZA OBDELAVO NISO VKLJUČENI.

05 *SISTEM PROTIKOROZIJSKE ZAŠČITE:*

Glej dokument MPPVX-8S0005.
Sistem PKZ zaščite VG-V,
obetonirani deli VG-II,
strojno obdelani deli VG-VI.

celotna masa 266 kg

Poz.	Naziv	Kol.	Debelina [mm]	Sirina[mm]	Dolzina [mm]	Material	Standard	Certifikat	Masa na kos	Skupna masa	Opomba
1	Podpora cevovodov 1 in 2 v PK	1				Varjenec	MPPVX--8S1239		256,5	256,5	
2	Sidro podpore	8					MPPVX--8S1244		0,4	3,1	
3	Vijak M20x80	4				5.8	DIN 933		0,3	1,1	
4	Podloga nivelirnega vijaka	4	8	50	50	S235JR	MPPVX--8S1231		0,2	0,6	
5	Inox podloga podpore	2	8	160	230	X5CrNi18-10	MPPVX--8S1230		2,3	4,6	
6	Vijak M8x20	8				A2-70	DIN 7991		0	0,1	

Investitor:
Republika Slovenija, Ministrstvo za okolje in prostor,
Dunajska cesta 48
1000 Ljubljana

Proizvajalec:
senovo metalna
Titova cesta 52, 8281 Senovo, Slovenija

Projektant:
MONTAVAR PROJEKT LJ d.o.o.
Vatjhunova ulica 11, 1000 Ljubljana, Slovenija

	Ime in priimek: (podpis)	Identifikacijska št.
Vodja projekta:	Martin Cmrekar u.d.i.g.	G-3884
Pooblaščeni inženir:	Martin Cmrekar u.d.i.g.	G-3884
Sodelavec - pooblaščeni inženir:		
Obdelal:	Matjaž Planinšec d.i.s.	
Datum izdelave:	17.03.2022	Merilo: 1 : 10

Objekt:
SANACIJA PREGRADE VOGRŠČEK S PRIPADAJOČIMI OBJEKTI

Del objekta:
CEVOVOD

Vrsta načrta/prikaza:
4. NAČRT S PODROČJA STROJNIŠTVA

Vsebina dokumenta/risbe:
CEVOVOD
PODPORE CEVOVODA
PODPORA CEVOVODOV 1 IN 2 V PORTALNI KONSTRUKCIJI - SESTAVA

Vrsta projekta: PID | Številka projekta: P-GO-35/22
Klasifikacijska oznaka: – – – – – – – – – – | Stran/št.strani: 1 / 1
Identifikacijska oznaka: MPPVX--8S1238 | Rev.: /

ISO A2

Montavar PROJEKT LJ d.o.o.
All rights which are not explicitly transferred to the employer by contract are reserved.

Montavar PROJEKT LJ d.o.o.
Vse avtorske pravice, ki niso s pogodbo izrecno prenešene na naročnika, so pridržane.